调心滚子轴承

d 300-320mm-24060-B-MB

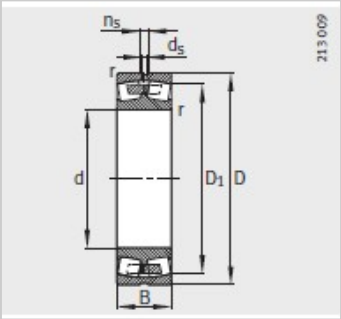

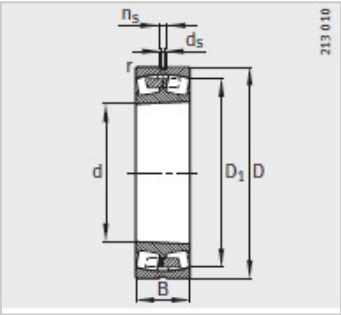

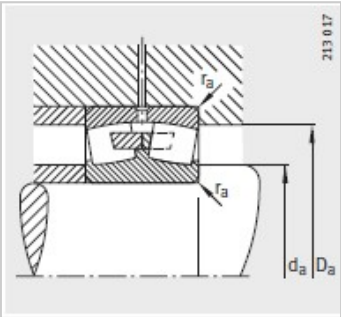

参数信息:

型号：	24060-B-MB
质量m ≈kg：	102
尺寸 mm：	
d：	300
D：	460
B：	160
rmin ：	4
D ≈：	401.5
d：	8
n：	15
安装尺寸 mm：	
dmin：	314.6
D max：	445.4
rmax：	3
基本额定载荷 N：	
动载荷：	2500000
静载荷 ：	5200000
计算系数：	
e：	0.35
Y：	1.95
Y：	2.9
Y：	1.91
疲劳极限载荷/ N：	300000
极限转速 ：	1000
参考转速：	700

: