推力圆柱,保持架组件,垫圈轴承

WS8 d 15-320mm-WS81102

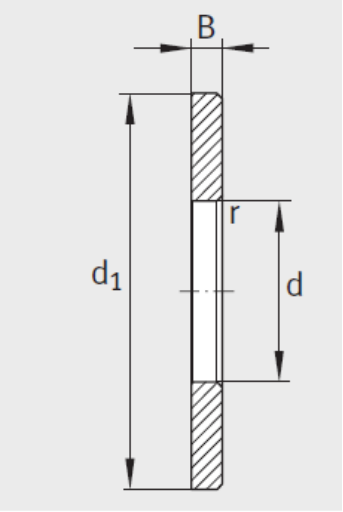

WS811、 WS812、
WS893、 WS894

参数信息:

轴圈 型号：	WS81102
质量m ≈kg：	0.008
尺寸mm：	
D d：	15
D：	16
D D：	28
d：	28
T：	9
D：	3.5
B：	2.75
a min：	0.3

: