推力圆柱,保持架组件,垫圈轴承

WS8 d 15-320mm-WS89307

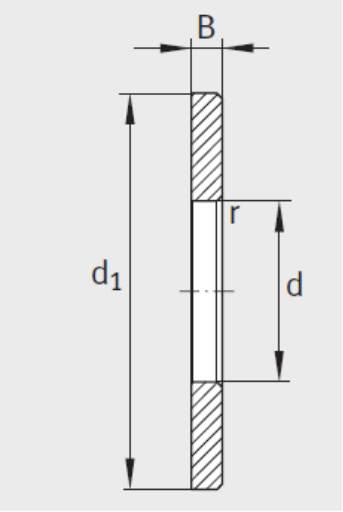

WS811、 WS812、
WS893、 WS894

参数信息:

轴圈 型号：	WS89307
质量m ≈kg：	0.134
尺寸mm：	
D d：	35
D：	37
D D：	68
d：	68
T：	20
D：	6
B：	7
a min：	1

: