推力圆柱,保持架组件,垫圈轴承

WS8 d 15-320mm-WS81107

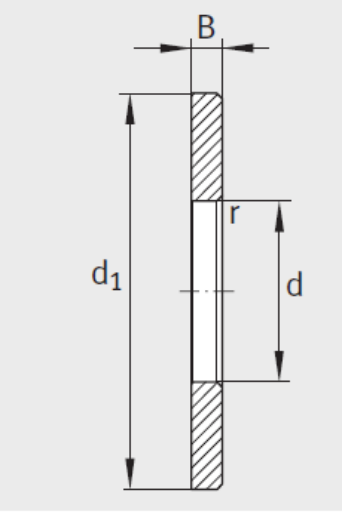

WS811、 WS812、
WS893、 WS894

参数信息:

轴圈 型号：	WS81107
质量m ≈kg：	0.027
尺寸mm：	
D d：	35
D：	37
D D：	52
d：	52
T：	12
D：	5
B：	3.5
a min：	0.6

: